www.rodavigo.net +34 986 288118
Servicio de Att. al Cliente

Regulador de precisión
Serie IR1000/2000/3000

Símbolo

Modelo básico

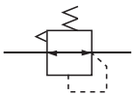

Modelo de accionamiento neumático

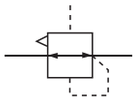

Características

- Regulador de presión de aire de precisión para aplicaciones de intrumentación.
- Tres tamaños de cuerpo disponibles.
- La presión no resulta afectada por los cambios en el consumo. o la presión de alimentación.
- La fijación y el manómetro se puede montar desde 2 direcciones.
- Compacto y ligero.
- Excelentes características de caudal de alivio. (Útil para sistemas de compesación de presión y /o sitemas ingrávidos)

Forma de pedido

IR 2 0 0 0 – F 02

Regulador de precisión

Tamaño del cuerpo

1	IR1000
2	IR2000
3	IR3000

Tipo de ajuste

0	Tipo regulador
1	Pilotaje neumático Nota)

Nota) El modelo IR*1*0 (accionamiento neumático) sólo está disponible para los tamaños de cuerpo 2 y 3.

Rango de presión de regulación

Para serie IR1000/2000

0	0.005 a 0.2 MPa
1	0.01 a 0.4 MPa
2	0.01 a 0.8 MPa

Nota) El modelo de accionamiento neumático es únicamente el modelo IR2120.

Para serie IR3000

0	0.01 a 0.2 MPa
1	0.01 a 0.4 MPa
2	0.01 a 0.8 MPa

Nota) El modelo de accionamiento neumático es únicamente el modelo IR3120.

Tipo de rosca

F	G

Tamaño de conexión

Símbolo	tamaño	Aplicación		
		IR1000	IR2000	IR3000
01	1/8	●		
02	1/4		●	●
03	3/8			●
04	1/2			●

Recomendación de producto

Los artículos en stock pueden sufrir modificaciones sin previo aviso.

Productos en stock para una rápida entrega

IR1000-F01	IR2000-F02	IR2120-F02	IR3000-F04	IR3010-F04	IR3020-F04
IR1010-F01	IR2010-F02	IR3000-F02	IR3010-F02	IR3020-F02	IR3120-F03
IR1020-F01	IR2020-F02	IR3000-F03	IR3010-F03	IR3020-F03	IR3120-F04

Accesorios y productos relacionados

(Accesorios)
Serie G - Manómetros - www.smc.eu

(Productos relacionados)
Serie AR - Reguladores de aire - página 1112
Serie ITV - Transductores electroneumáticos - página 1128
Serie ISE - Presostatos digitales - página 1302
Serie AC - Unidades modulares de tratamiento de aire - página 1079
Serie AC-A - Unidades modulares de tratamiento de aire - página 1104

Características técnicas

Modelo	Modelo básico			Modelo de accionamiento neumático	
	IR10□0	IR20□0	IR30□0	IR2120	IR3120
Presión máx. de alimentación	1.0 MPa				
Presión mín. de alimentación (1)	Presión de regulación + 0.05 MPa		Presión de regulación + 0.1 MPa	Presión de regulación + 0.05 MPa	Presión de regulación + 0.1 MPa
Rango de presión de regulación	IR1000: 0.005 a 0.2 MPa IR1010: 0.01 a 0.4 MPa IR1020: 0.01 a 0.8 MPa	IR2000: 0.005 a 0.2 MPa IR2010: 0.01 a 0.4 MPa IR2020: 0.01 a 0.8 MPa	IR3000: 0.01 a 0.2 MPa IR3010: 0.01 a 0.4 MPa IR3020: 0.01 a 0.8 MPa	0.01 a 0.8 MPa	0.01 a 0.8 MPa
Presión de señal de entrada (2)	—			0.01 a 0.8 MPa	0.01 a 0.8 MPa
Sensibilidad	En el rango de ±0.2% fondo de escala				
Repetitividad	En el rango de ±0.5% fondo de escala				
Linealidad (3)	—			En el rango de ±1% fondo de escala	
Consumo de aire (4) (a una presión de alimentación de 1.0 MPa)	4.4 ℓ/min (ANR) o menos	4.4 ℓ/min (ANR) o menos	11.5 ℓ/min (ANR) o menos	4.4 ℓ/min (ANR) o menos	11.5 ℓ/min (ANR) o menos
Tamaño de conexión	1/8	1/4	1/4, 3/8, 1/2	1/4	1/4, 3/8, 1/2
Conexión del manómetro	1/8 (2 posiciones)				
Temperatura ambiente y de fluido	-5 a 60ºC (sin congelación)				
Peso [kg]	0.14	0.30	0.64	0.35	0.71

Nota 1) En el estado de ausencia de caudal en el lado de salida. Junto con la presión de regulación, asegúrese de mantener una presión diferencial mínima de 0.05 MPa para los modelos IR1000 y IR2000 y de 0.1 MPa para el modelo IR3000.
Nota 2) Aplicable únicamente a los modelos de accionamiento neumático IR2120 e IR3120.
Nota 3) Indica la linealidad de la presión de salida con respecto a la presión de señal de entrada.
Nota 4) El aire se descarga a la atmósfera desde un orificio de purga o una conexión de escape.

Polígono Industrial O Rebullón s/n. 36416 - Mos - España - rodavigo@rodavigo.com

www.rodavigo.net +34 986 288118
Servicio de Att. al Cliente

Accesorio (opcional) / Ref.

Descripción	Referencia								
	IR1000	IR1010	IR1020	IR2000	IR2010	IR2020/2120	IR3000	IR3010	IR3020/3120
Fijación	P36201023			P36202028			P36203018		
Manómetro *	G33-2-01	G33-4-01	G33-10-01	G43-2-01	G43-4-01	G43-10-01	G43-2-01	G43-4-01	G43-10-01

* Precisión del 3% (fondo de escala)

Juegos de repuestos

Modelo aplicable	IR1000	IR2000	IR3000
Juego de repuestos	KT-IR1000	KT-IR2000	KT-IR3000

Dimensiones

IR1000-01

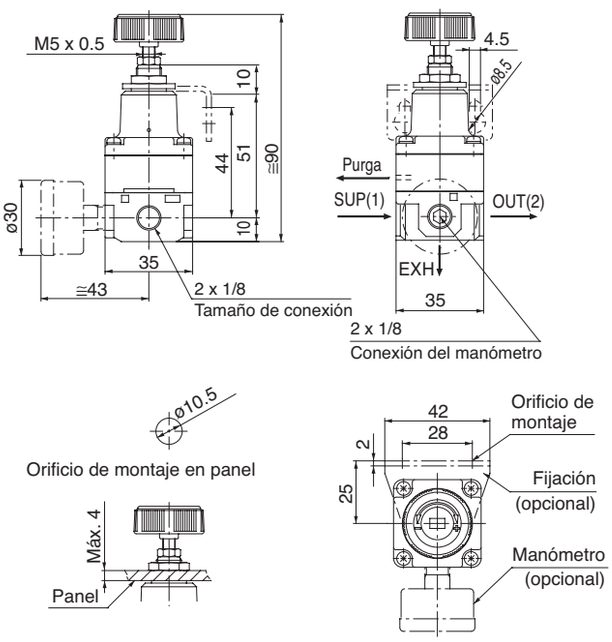

IR2000-02

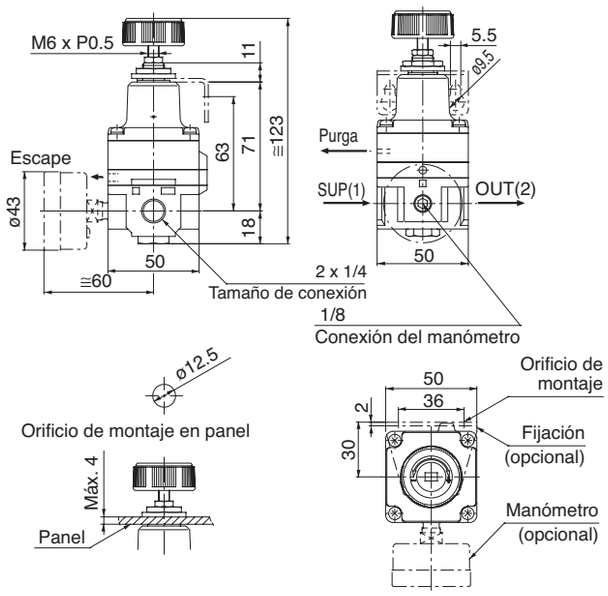

IR3000-0 2 3 4

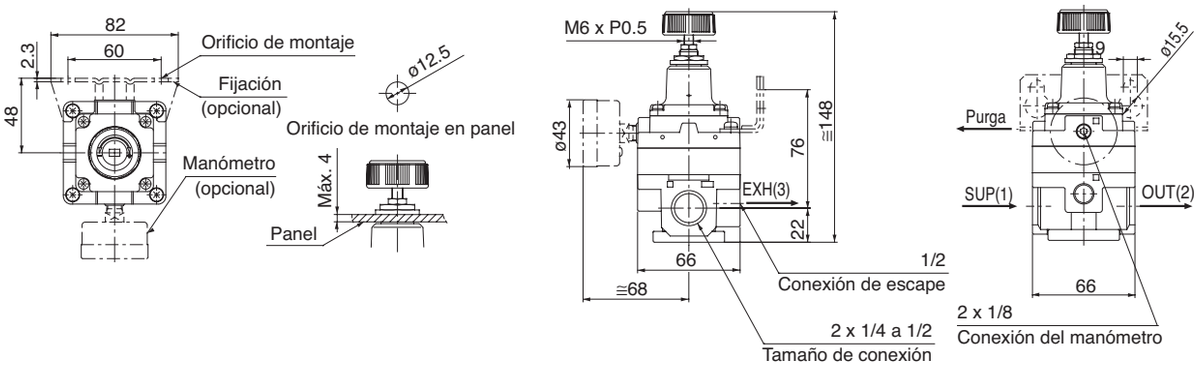

Para más opciones y detalles de los productos, consulte nuestros catálogos específicos o nuestra información online.

Polígono Industrial O Rebullón s/n. 36416 - Mos - España - rodavigo@rodavigo.com